UD36651
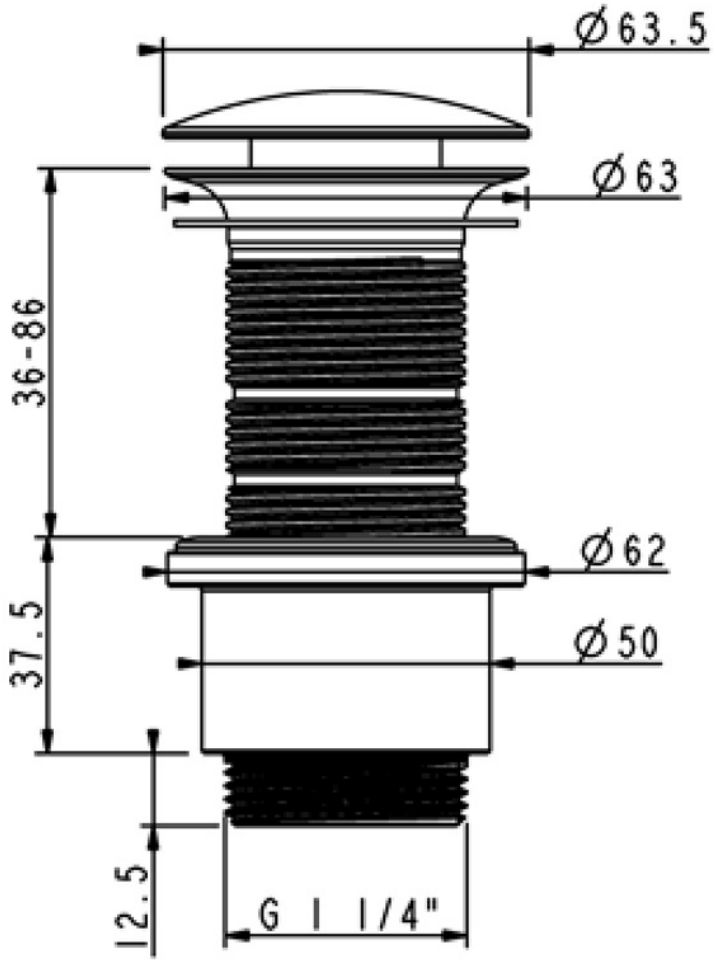
Bonde