UD52572
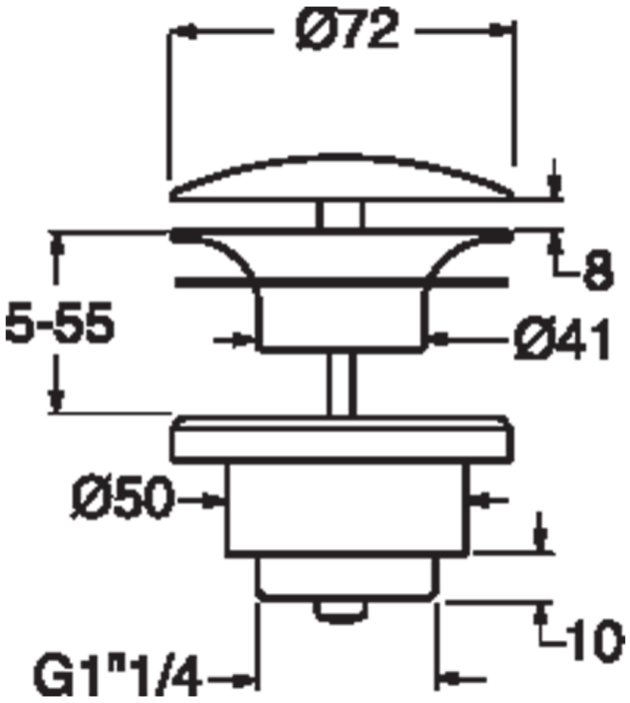
Bonde écoulement libre chromé noir