VD80051

Diamètre 90 mm
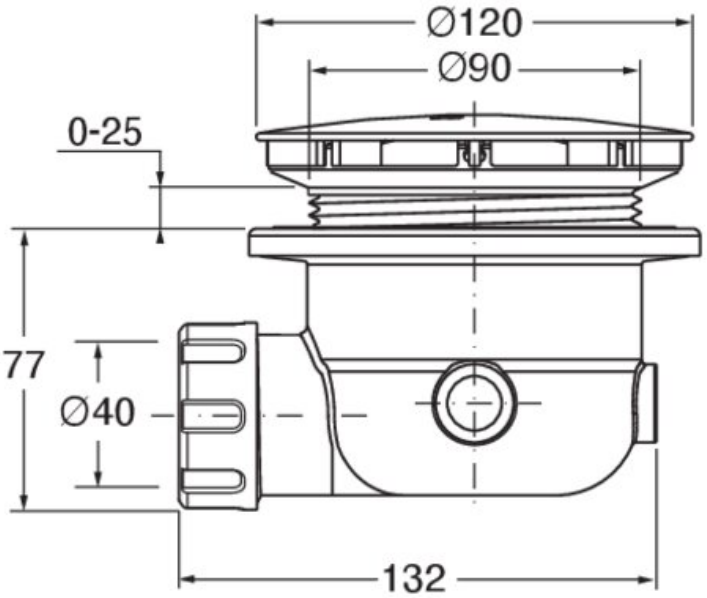
CRISTINA
RUBINETTERIE
ondyna