WCI3291
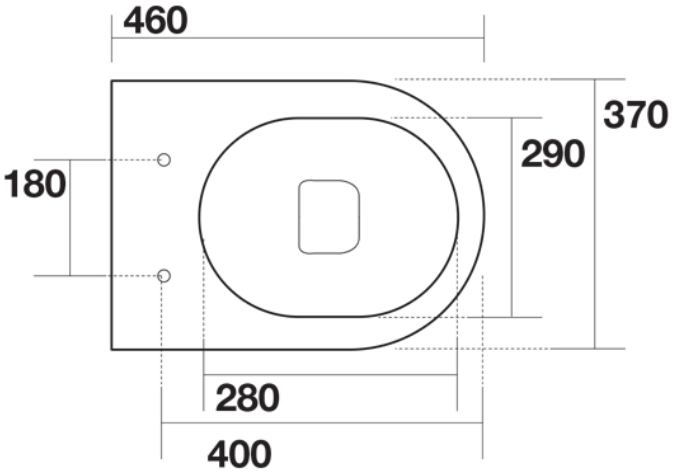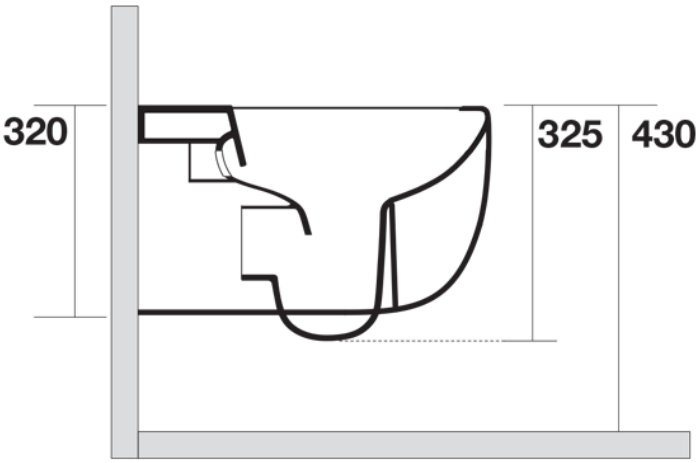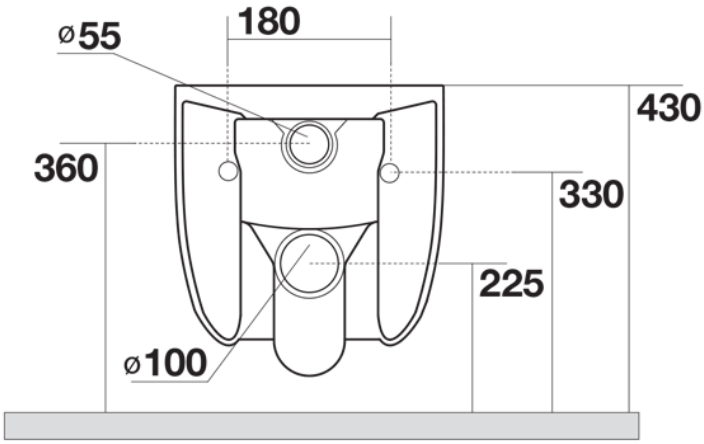
Bloc WC MINI CIOTOLA blanc brillant