WCNOLI24

WC NOLITA WHITEMAT
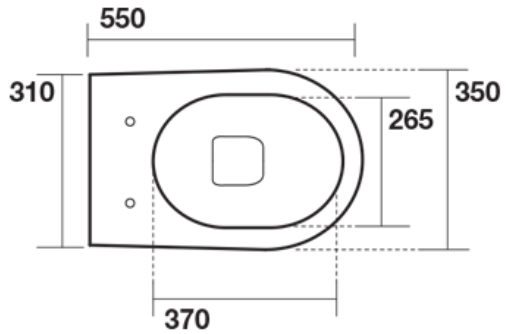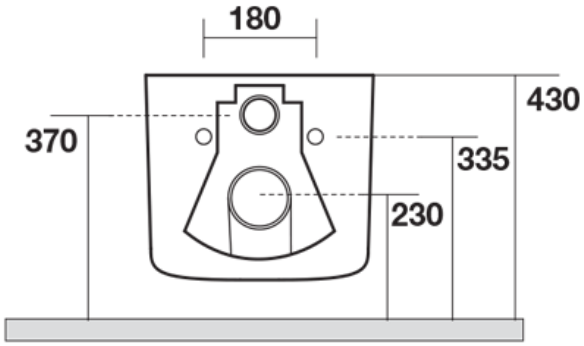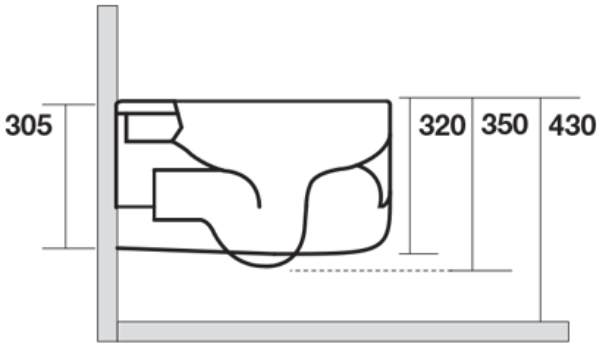
CRISTINA
RUBINETTERIE
ondyna