WJ67072
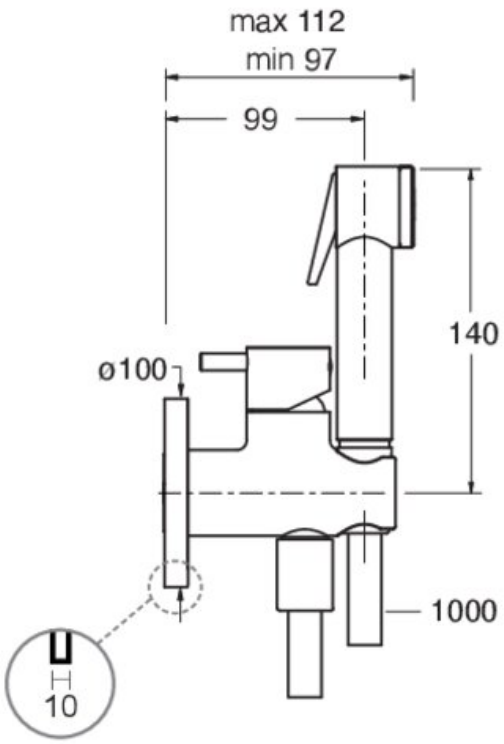
Kit WC mitigeur avec douchette et flexible