WJ67134P
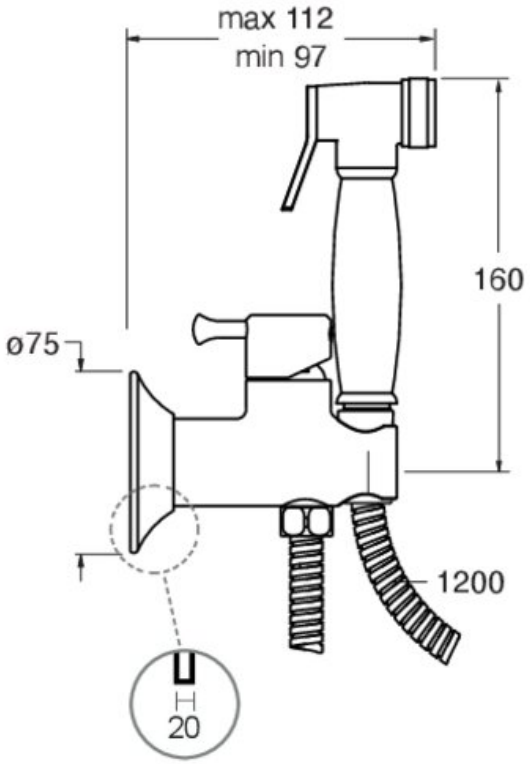
Kit WC mitigeur rétro avec douchette et flexible