WJ67151
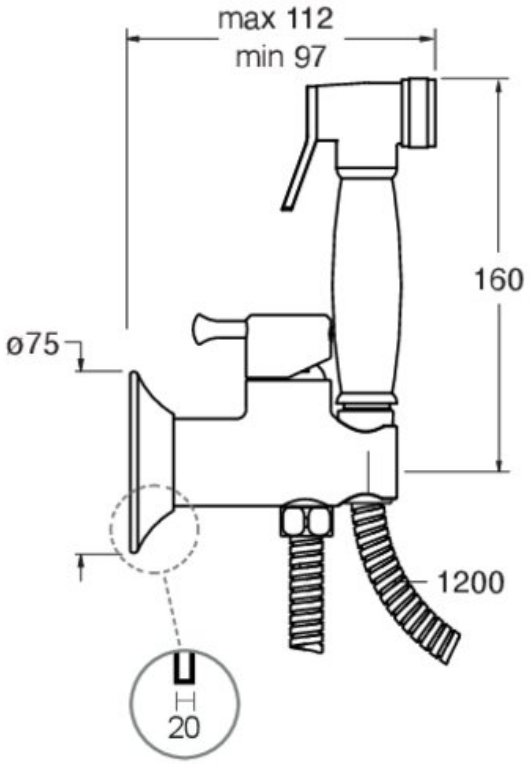
Kit WC mitigeur rétro avec douchette et flexible