# WJ67192
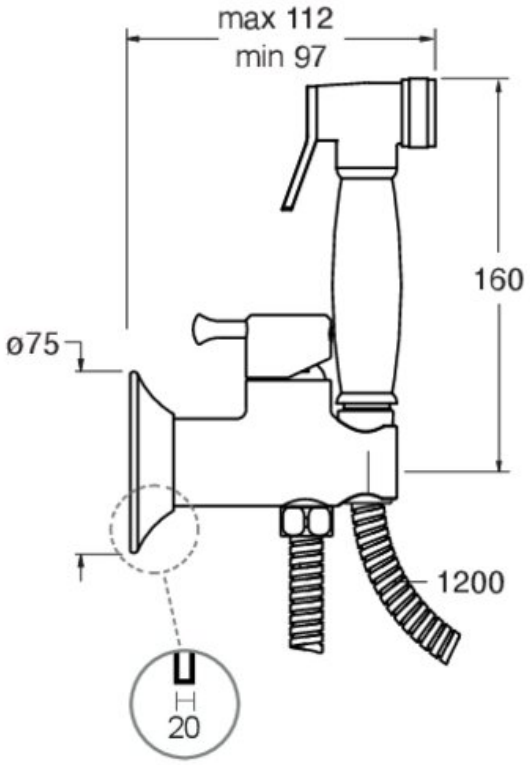
Kit WC mitigeur rétro avec douchette et flexible