CRISTINA
RUBINETTERIE
ondyna

WJ67792
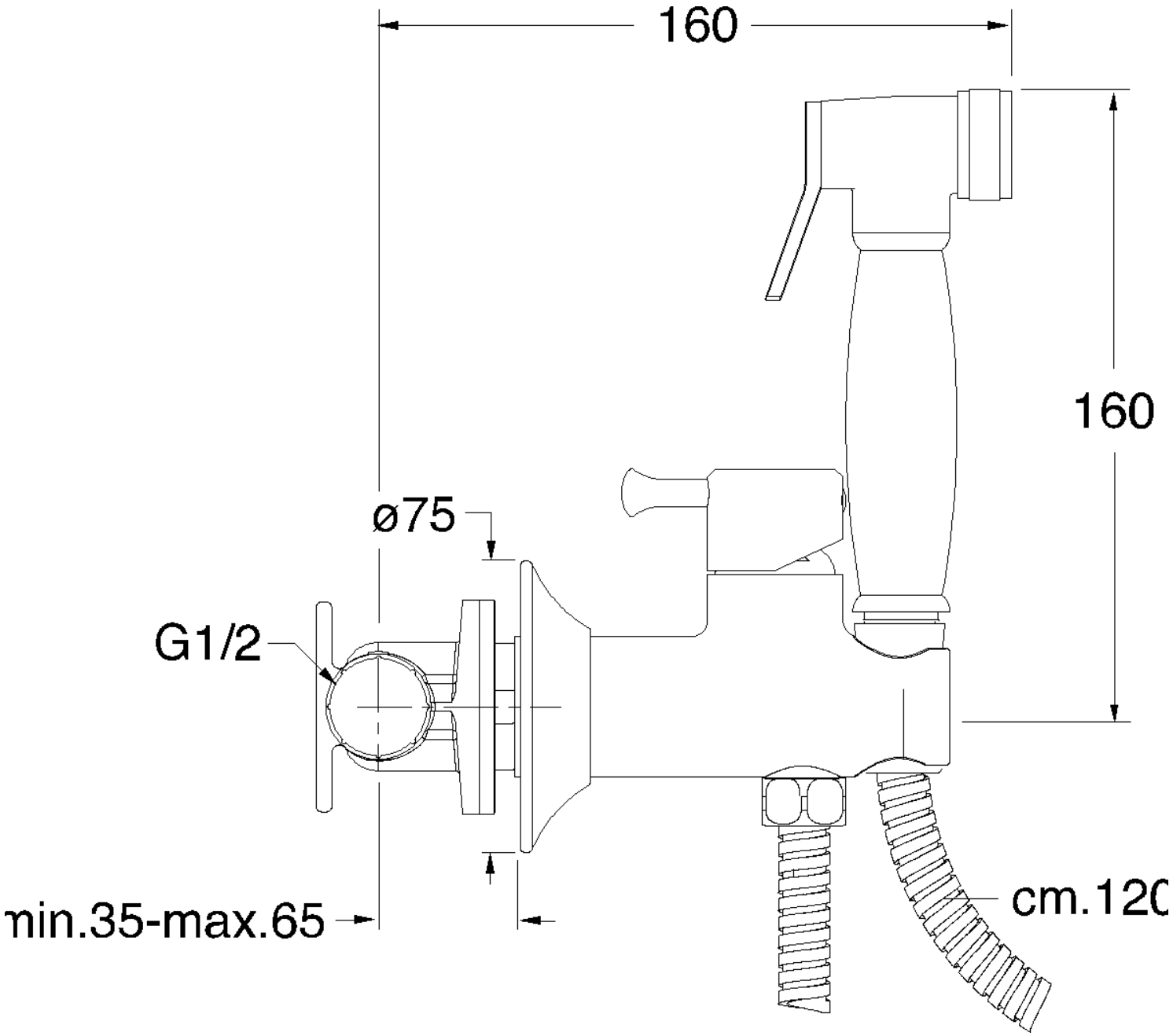
KIT WC MITIGEUR EC-EF ENCASTRE DORE