WME4209

MEGA
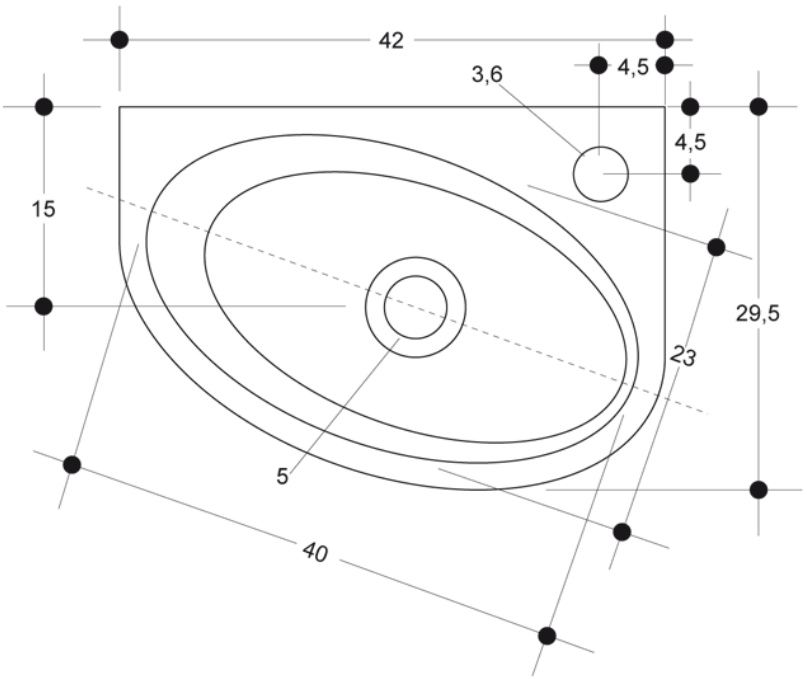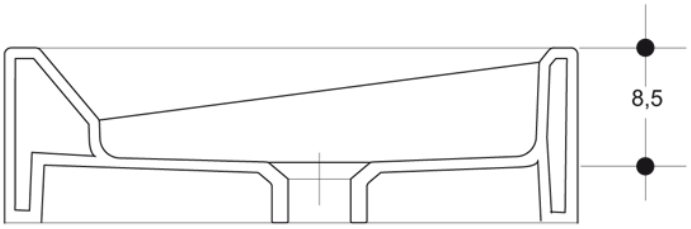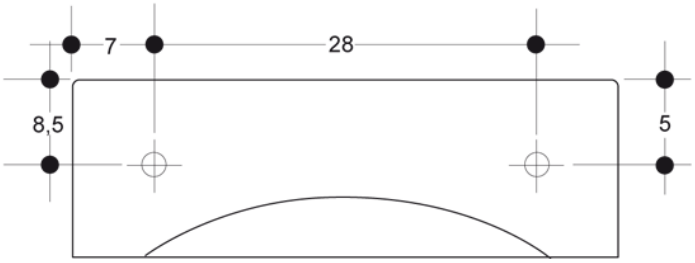
CRISTINA RUBINETTERIE
ondyna