WTA4009

tank 40

CRISTINA ondyna

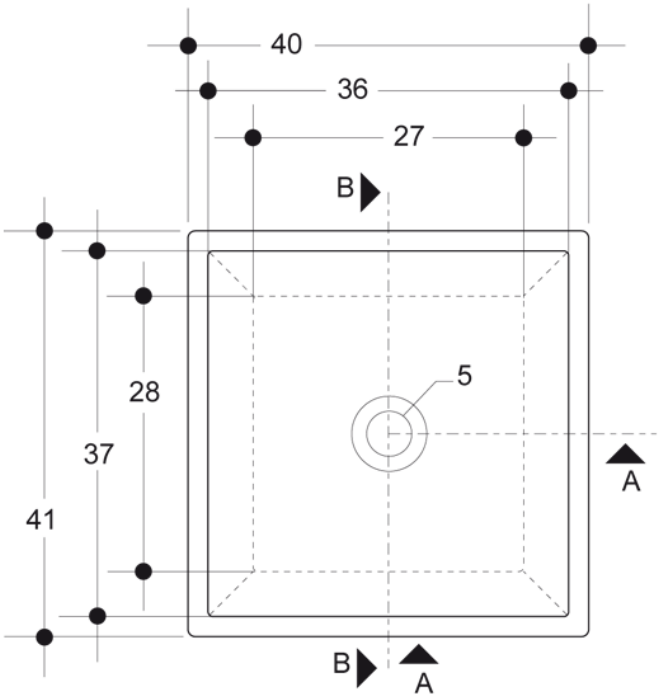

plant

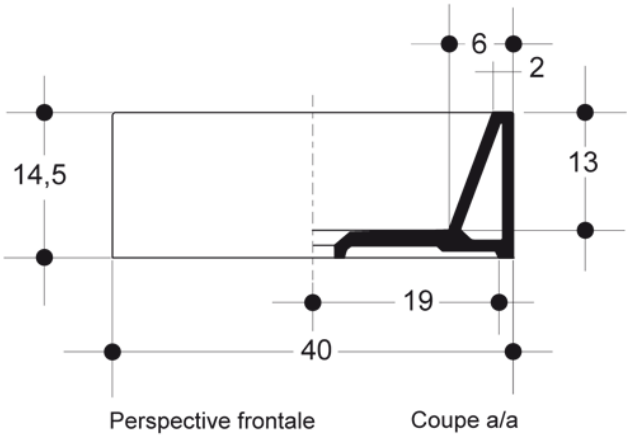

Perspective frontale

Coupe a/a

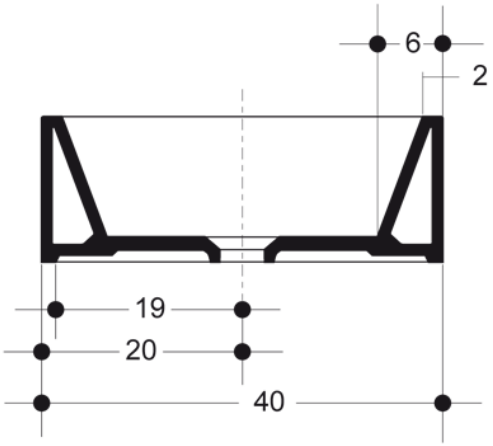

Coupe b/b