XC85256P

CRISTINA
RUBINETTERIE
ondyna
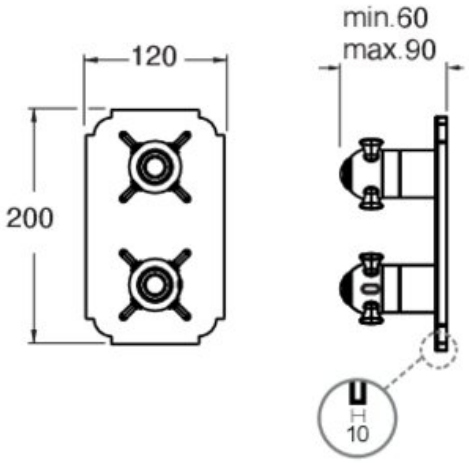
FAÇADE EXTERNE CHAMBORD LAITON THERMOSTATIQUE 2 SORTIES DORÉ PVD