XC88251
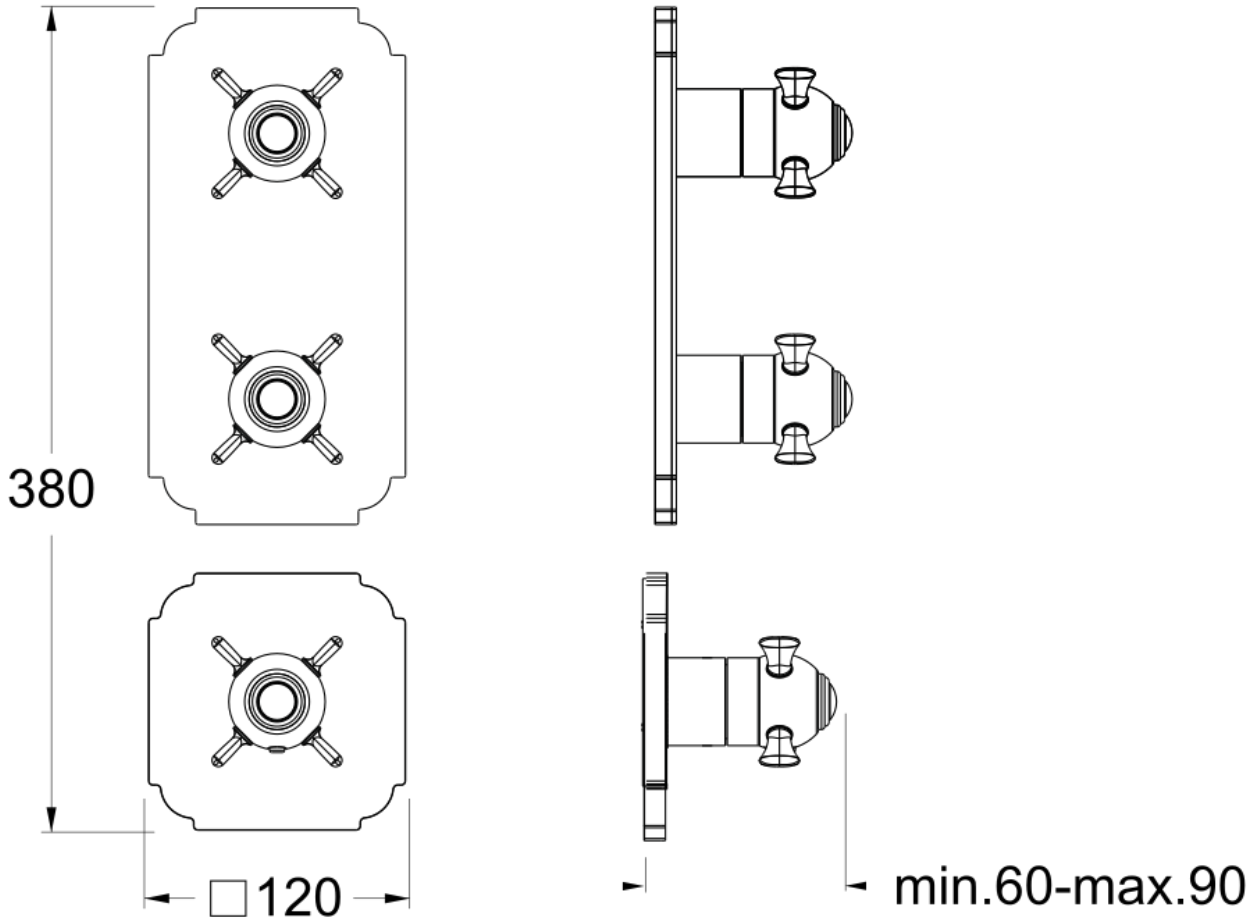
Façade laiton 2 sorties