XQ80051

Façade pour boîtier thermostatique
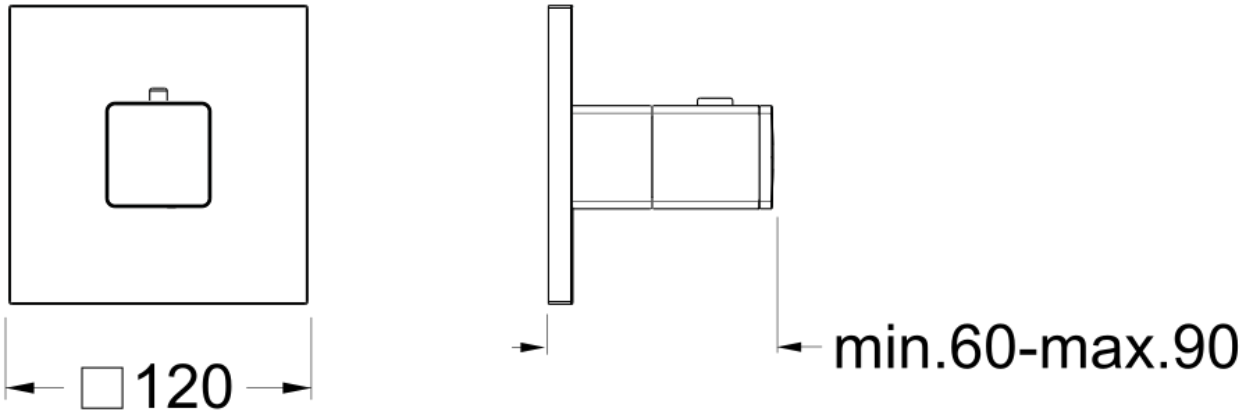
CRISTINA
RUBINETTERIE
ondyna